HİDROVİNÇ

HİDROVİNÇ İŞ MAKİNALARI SAN. TİC. A.Ş.

HV-5 4T1M

HV - 5 4T1M

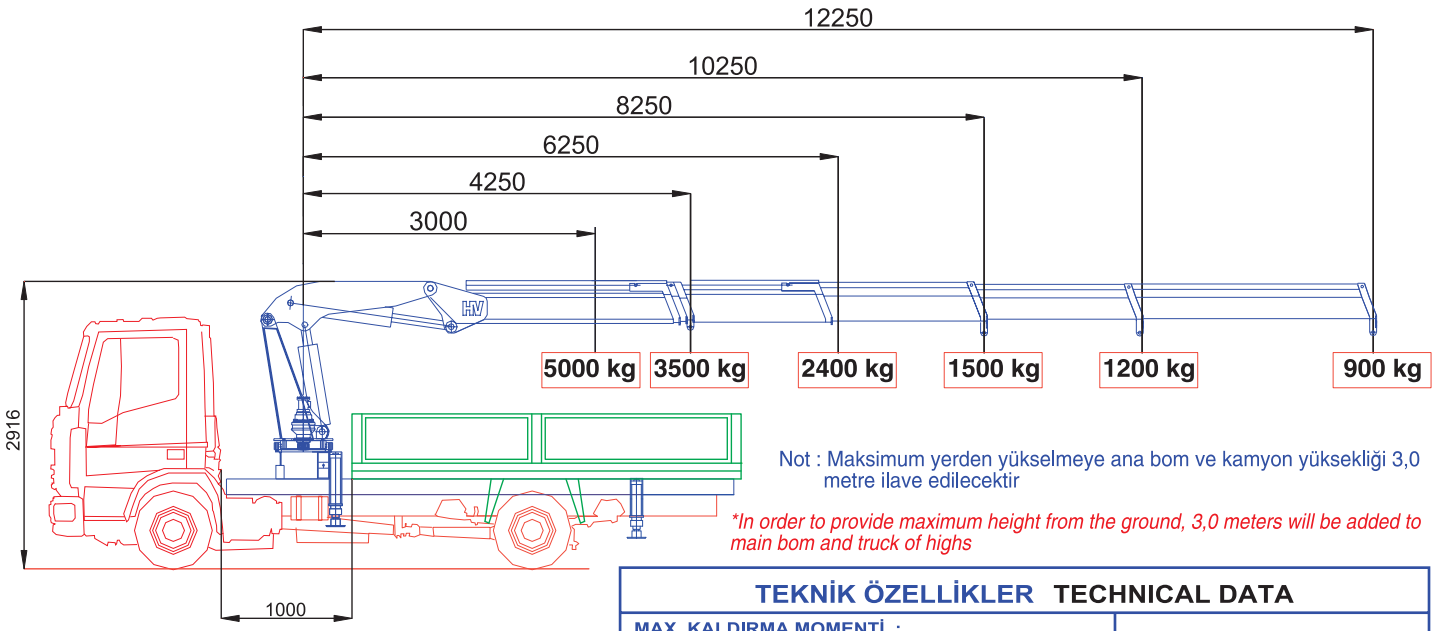

Not : Maksimum yerden yükselmeye ana bom ve kamyon yüksekliği 3,0 metre ilave edilecektir

In order to provide maximum height from the ground, 3,0 meters will be added to main bom and truck of highs

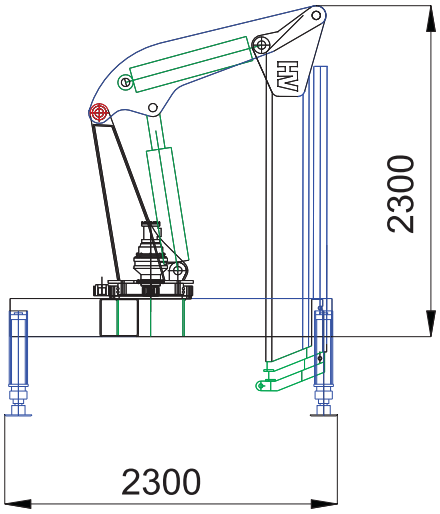

TEKNİK ÖZELLİKLER TECHNICAL DATA	
MAX. KALDIRMA MOMENTİ : MAX. LİFTİNG MOMENT :	15.0 ton / metre.
MAX. KALDIRMA KAPASİTESİ (3m. radyüste) : MAX. LİFTİNG CAPACİTY 3m. radius :	5.0 ton
MAX.ÇALIŞMA BASINCI : MAX. WORKİNG PRESSURE :	200 bar.
POMPA KAPASİTESİ : PUMP CAPACİTY :	50 cm3/dev.
YAĞ TANKI KAPASİTESİ : OİL TANK CAPACİTY :	100 litre.
DÖNÜŞ AÇISI : SLEWİNG ANGLE :	360°
MAX. ÇALIŞMA AÇISI : MAX. WORKİNG ANGLE :	75 derece / angle
MAX. HİDROLİK UZANMA MESAFESİ : MAX. HYDRAULİC REACH :	12.25 metre/ m.
MAX. MEKANİK UZANMA MESAFESİ : MAX. MANUEL REACH :	16.0 metre/ m.
TOPLAM AĞIRLIK : TOTAL WEİGHT:	2200 kg.

Teknik bilgiler yol gösterici olup, bağlayıcı değildir.
Ölçüleri, özellikleri değiştirme ve geliştirme hakkımız saklıdır.

Tecnical specialty is guider but not connective .
Our changing right about size and feature is secret.

HV HİDROVİNÇ

Sultan Orhan Mah. Küçük Sanayi Sitesi B 2 Blok No : 11 41400 Gebze - KOCAELİ
Tel : (+90262) 643 20 56 - 641 86 21 - 642 95 01 - 642 98 13 - Fax : (0262) 643 20 58
web : www.hidrovinc.com. - e-mail : hidrovinc@hidrovinc.com